Croma
Croma® 220 Showerpipe EcoSmart
Oppervlakken: **chroom** Art.-nr.: **27188000**

Beschrijving

Functies

- hoofddouche Croma 220
- straalschijfoppervlak: 220 mm
- hoek hoofddouche verstelbaar
- straalsoort: RainAir (met lucht verrijkte regenstraal)
- debiet RainAir (bij 3 bar): 9,5 l/min
- douche-arm lengte: 400 mm
- draaibare douche-arm
- thermostaat Ecostat Comfort
- SafetyStop temperatuurblokkering bij 40°C
- instelbare heetwaterbegrenzing
- bediening door draaien
- montagewijze: opbouwinstallatie
- in hoogte verstelbare handdouchehouder
- geschikt voor doorstroomtoestellen met een vermogen vanaf 18 kW

Bestaat uit

- Croma® 220 EcoSmart (#26465XXX)
- Isiflex L = 1,60 m (#28276XXX)
- Croma® 100 Vario EcoSmart (#28537XXX)

Technologie

Productafbeelding
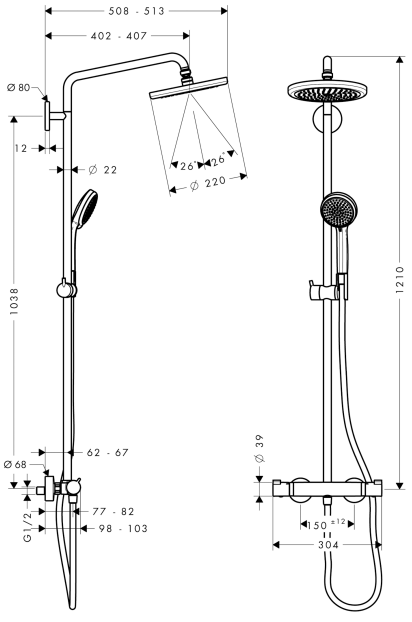
Maattekening